modular

scheda tecnica
technical sheet

series pratika 700
type scaldapatate/heated chip dumps
model PK 70/... SPE...

PK 70/40 SPE-T
PK 70/40 SPE
PK 70/40 SPE-P

Descrizione generale

Piano di lavoro realizzato in AISI 304 di spessore 15/10. Bacinella asportabile GN 1/1 e falsofondo realizzati in acciaio inox. Riscaldamento tramite resistenza in ceramica a raggi infrarossi. Interruttore generale e lampada spia di segnalazione del corretto funzionamento.

General description

Working top made of stainless steel AISI 304, 15/10 thickness. Removable container GN 1/1 and false bottom made of stainless steel. Heating by infrared ceramic over head heating element. On/Off switch and pilot light indicating power on.

+ Plus costruttivi

- Tutto realizzato in acciaio inox
- Riscaldamento tramite resistenza in ceramica a raggi infrarossi
- Piano in 15/10

+ Plus prestazionali

- Grado di protezione all'acqua IPX4

+ Construction plus

- All made in stainless steel
- Heating by infrared ceramic over head heating element
- Working top in 15/10

+ Performance plus

- Water protection grade IPX4

modular professional s.r.l. via palù, 93 31020 san vendemiano (tv) italy
ph. +39 0438 7714 fax +39 778399 modular@modular.it www.modular.it

series pratika 700
type scaldapatate/heated chip dumps
model PK 70/... SPE...

modular

series pratika 700
type scaldapatate/heated chip dumps
model PK 70/... SPE...

dati tecnici
technical data

	dimensioni *dimensions*	potenza ele. tot. *total ele. power*
	cm LxWxH	*kW*
PK 70/40 SPE-T	40x73x25 h	1 kW 220-240V 1N 50-60Hz
PK 70/40 SPE	40x73x87 h	1 kW 220-240V 1N 50-60Hz
PK 70/40 SPE-P	40x73x87 h	1 kW 220-240V 1N 50-60Hz

Per tutti i modelli eccetto -T : regolazione altezza 50 mm
For all models except -T: height regulation 50 mm

series pratika 700
type scaldapatate/heated chip dumps
model PK 70/... SPE...

modular professional s.r.l. via palù, 93 31020 san vendemiano (tv) italy
ph. +39 0438 7714 fax +39 778399 modular@modular.it www.modular.it

modular

series pratika 700
type scaldapatate/heated chip dumps
model PK 70/... SPE...

schema d'installazione
installation diagram

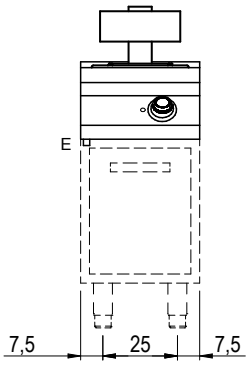

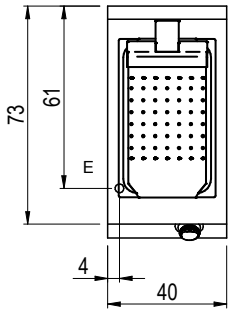

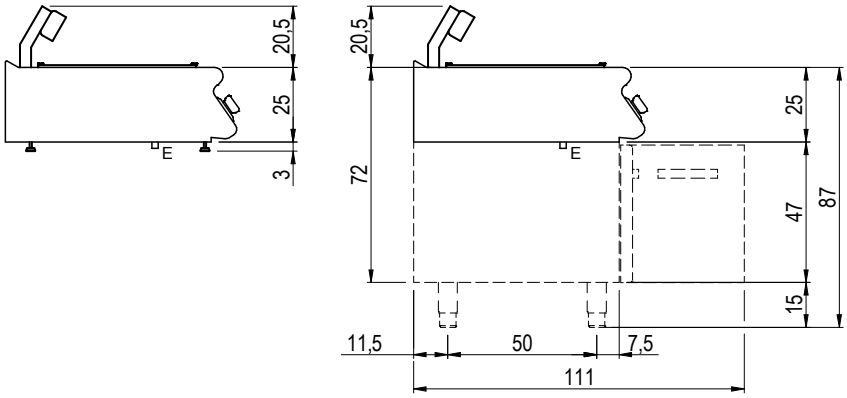

_70/...SPE...

Prima di intervenire sull' apparecchiatura, scollegare l' alimentazione elettrica
Unplug the power supply before operating on the appliance
Bevor am gerät arbeiten ausschalten srè die elektrische speisung
Avant d'intervenir sur l'appareil, dèconnectez l'alimentation èlectrique
Desconectar el alimentación antes cualquier intervenciòn sobre el aparato

MISURE IN cm - DIMENSIONS IN cm - ABMESSUNGEN IN cm - MESURES EN cm - MEDIDAS EN cm - MATEN IN cm

G - Attacco arrivo gas - Gasanschluss - Gas connection Arrivée gaz - Union de gas - Gasaansluiting EN 10226-1 R 1/2; EN ISO 228-1 G 1/2 (DK)
E - Pressacavo entrata linea elettrica / Stopfbuchse / Electric cable stress relief / Presse étoupe de câble él Pisacable / Elektrische kabelwartel
D - Attacco scarico acqua - Wasserablauf - Water outlet - Vidange de l'eau - Desaguadero - Wateraftapaansluiting EN ISO 228-1 G 1
H2O - Attacco arrivo acqua - Wasseranschluss - ater inlet - Arrivée eau - Union de agua - Wateraansluiting EN ISO 228-1 G 3/4

SCHEMA DI INSTALLAZIONE INSTALLATION DIAGRAM INSTALLATIONSPLAN SCHEMA DE INSTALLATION ESQUEMA DE INSTALACIÓN	**MODELLO** BAGNOMARIA E SCALDAPATATE BAIN MARIE AND POTATO WARMER BAINMARIE UND FRITTENWANNE BAIN MARIE ET CHAUFFE-POMMES DE TERRE BAÑO MARIA Y CONSERVADOR DE PATATS	DATA 04/09/2014 DISEGNATORE Pin S. CONTROLLATO Pin S. **FOGLIO: 1/1**	**CODICE** **2551000.00**

LA DITTA SI RISERVA, A TERMINI DI LEGGE, LA PROPRIETA' DI QUESTO DISEGNO CON DIVIETO DI RIPRODURLO O RENDERLO PUBBLICO A TERZI SENZA LA SUA AUTORIZZAZIONE

modular professional s.r.l. via palù, 93 31020 san vendemiano (tv) italy
ph. +39 0438 7714 fax +39 778399 modular@modular.it www.modular.it